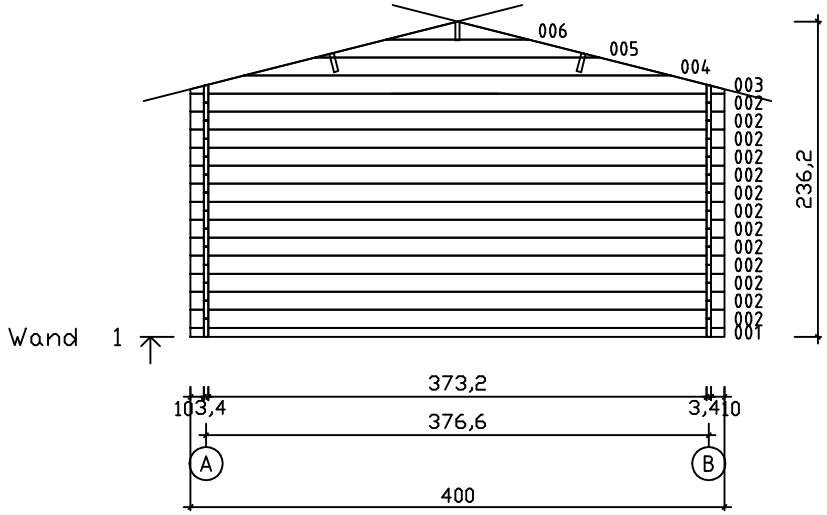
006
005
004
003
002
001
236,2
Wand 1
373,2
103,4
3,410
376,6
A
B
400

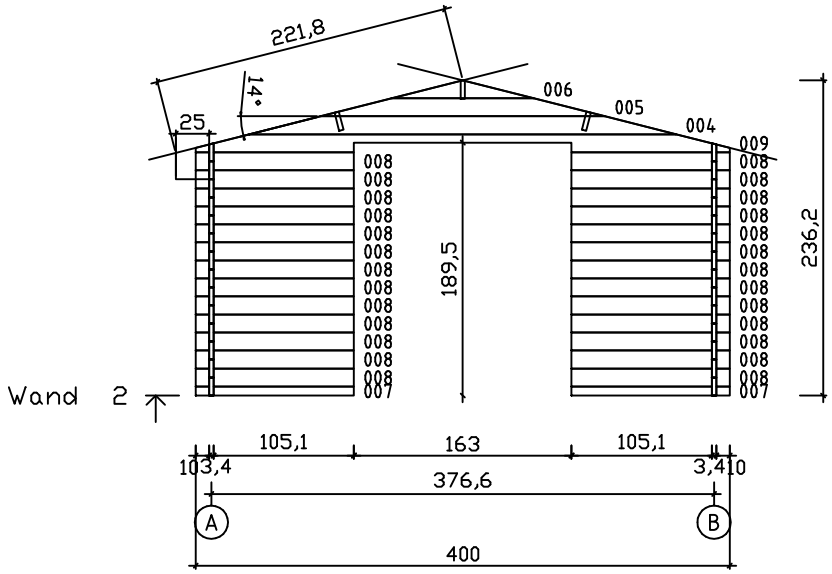
221,8
14°
25
006
005
004
009
008
007
189,5
236,2
Wand 2
105,1
163
105,1
103,4
3,410
376,6
A
B
400